REHAU WINDOW

Experience the REHAU way

REHAU

We like to do things differently at REHAU.

REHAU is a leading global provider of advanced polymer and composite products for industry and end-users.

레하우는 전 세계 고급 폴리머와 복합 제품을 선도하고 있습니다.

REHAU lives for innovation. We manufacture high-end quality windows with our next-generation material called RAU-FIPRO.

레하우의 혁신은 계속됩니다. 세계 최초로 차세대 소재 RAU-FIPRO를 적용한 최고급 창호 기술을 개발하였습니다.

***RAU-FIPRO** 독일 IFT Rosenheim과 SKZ에서 인증한 유리섬유 강화 플라스틱으로 항공기와 F1 경주용 자동차에 사용되는 최첨단 소재입니다.
창호에 적용된 최신 프레임 기술은 더 단단하고 견고한 강도를 제공해 사용자의 안전을 보증합니다.

The pride of REHAU engineers is the differentiating factor for REHAU's window technology.

레하우만의 차별화된 기술력은 레하우 창호 엔지니어의 자긍심에서 나옵니다.

REHAU windows illuminate a new way of life and a sustainable future.

레하우의 창은 새로운 삶과 지속 가능한 미래를 비춥니다.

1948년에 설립된 레하우는 폴리머 기술을 접목하며 70년 역사의 전통을 지닌 독일의 3대 창호 브랜드로 성장했습니다. 전 세계적으로 첨단 폴리머 기술을 선도하는 레하우는 자동차를 비롯해 창호와 가구, 빌딩 등 산업 전반에 걸쳐 지속 가능한 솔루션을 만들어내고 있습니다. 레하우는 레하우만의 혁신적인 생각과 기술력을 통해 세계 최초로 창호 분야에 차세대 소재 RAU-FIPRO를 적용시켰고, 첨단 소재를 사용한 최상급 창호 기술을 보유하게 되었습니다. 2017년부터 현대L&C와 레하우는 동반 성장을 위한 전략적 제휴를 체결하고 국내 환경에 맞는 최고급 창호를 위한 공동기술 개발에 주력하며, 한국의 주거 환경과 기후에 최적화된 창호 제품을 출시해왔습니다. 앞으로도 현대L&C와 레하우는 함께 지속 가능한 미래를 우선순위에 두고 친환경적이면서도 혁신적인 창호의 가능성을 넓혀 나가겠습니다.

PRODUCTS

REHAU AL&PVC

R-900 10
R-700 14

REHAU PVC

R-9 18
R-7 22
R-5 26

REHAU EXTRA

R-TT 30
R-KC 34
R-TD 38

Window Frame Film 40
Window Handle 42

R-900

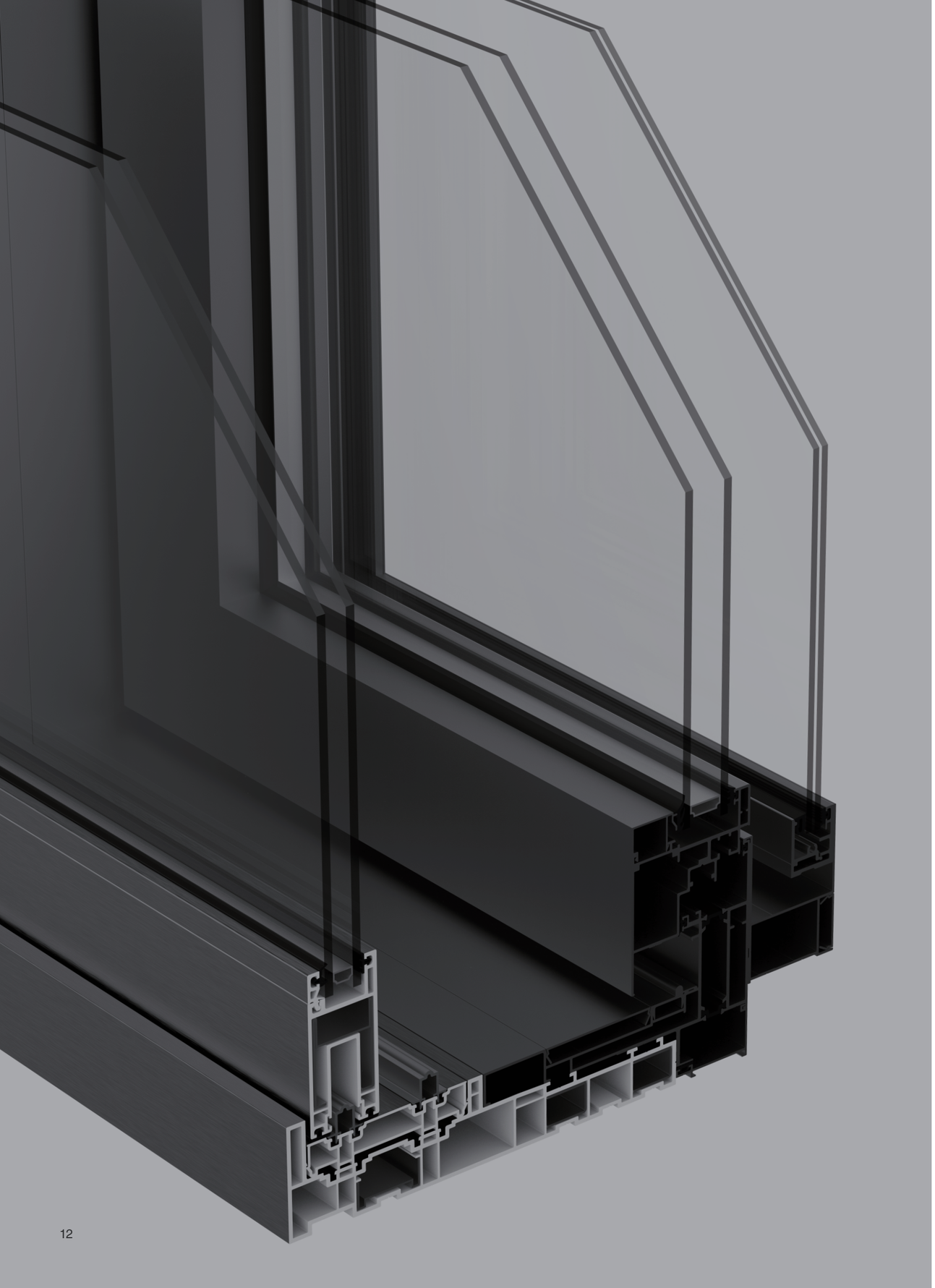

R-900

고급 주거 환경에 최적화된 최상급 프리미엄 창호입니다. 부드러운 개폐 시스템 PS&T(Parallel-Sliding & Tilt)를 적용해 단열, 기밀, 방음 및 환기 성능이 탁월합니다. 히든 레일을 적용하여 불필요한 레일의 노출 없이 깔끔하며 창호 간의 겹침부가 없는 완벽한 직선 형태로 표현해 창호의 아름다움을 더했습니다. 고단열 소재를 적용하여 높은 단열 성능도 제공합니다.

Feature

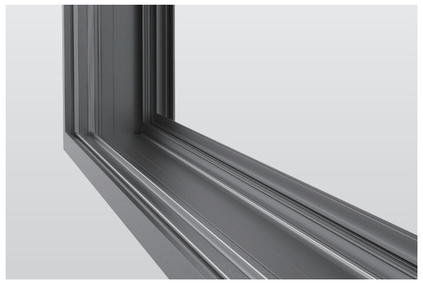

히든 레일 구조
레일 노출이 없는 깔끔한 인테리어 스타일

PS&T 시스템 개폐 방식
Sliding과 Tilt의 장점이 결합된 우수한 환기 성능

굴곡 없는 완벽한 직선 디자인
Fix창과 Vent창의 겹침부 없는 자연스러운 디자인 구현

최고 수준의 단열 성능 제공
폴리우레탄 & 폴리아미드 적용, 에너지효율 1등급 이상의 단열 성능

Specification

제품	열관류율(W/m²k)	에너지효율 등급	최대 적용 가능 유리(mm)	소재	유리난간대	입면분할	PS&T
R-900	0.64	1	30	AL+PL	○	×	○

Recommended Film Color

펄그레이메탈
PG_Metal

프리미엄 내추럴화이트우드
PNW_Wood

프리미엄 라이트그레이우드
PLG_Wood

웜그레이우드
WG_Wood

R-700

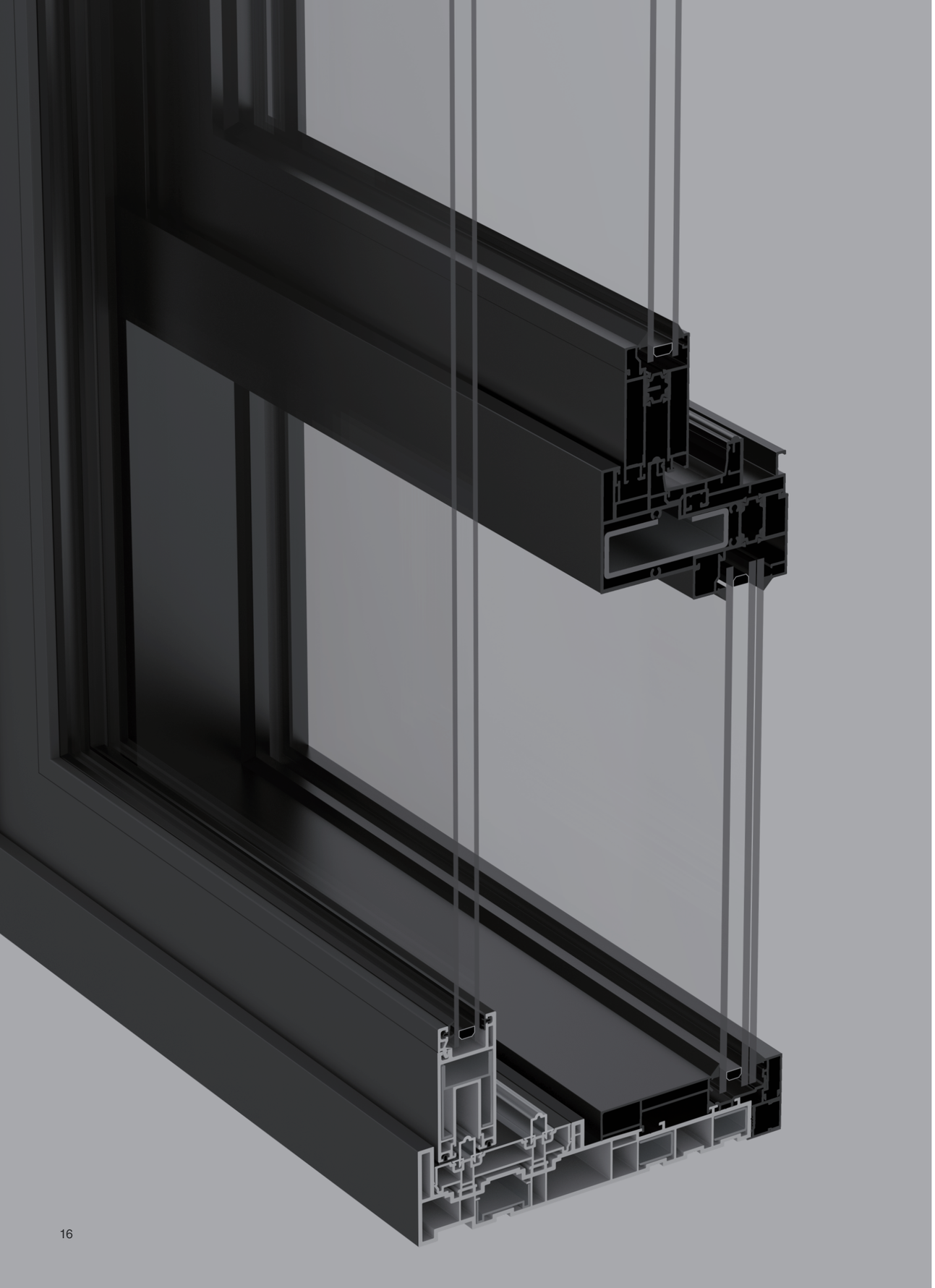

R-700

세련되고 모던한 디자인에 뛰어난 단열 성능까지 갖춘 AL&PVC 복합이중창입니다. 조망성 향상을 위해 슬림형 프레임을 중간 창틀에 적용하였으며, 창외부는 옵션을 두어 고급스러운 외형의 커튼월 룩 스타일로 구현이 가능합니다. 소재에 최적화된 열 변형 방지 설계 및 알루미늄 레일 적용으로, 장시간 사용시에도 마모되지 않고 고급스러움이 유지됩니다.

Feature

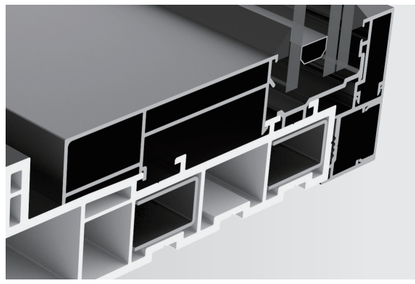

AL&PVC 복합 소재 적용
고급스러운 AL과 고단열 성능 PVC의 결합 구조

소프트 클로징 하드웨어 적용
부드러운 닫힘 기능으로 손 끼임 및 측부 떨림 방지

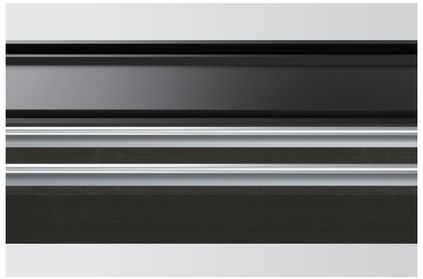

부드러운 개폐감
알루미늄 레일 적용으로 부드러운 문열림 기능

커튼월 룩 옵션 가능
고급스러운 외형의 시스템 커튼월 스타일 구현 가능

Specification

제품	열관류율(W/m²k)	에너지효율 등급	최대 적용 가능 유리(mm)	소재	유리난간대	입면분할	L/S
R-700	0.87	1	24	AL+PL	○	○	○

Recommended Film Color

프리미엄 내추럴화이트우드
PNW_Wood

내추럴브라운우드
NB_Wood

골드브라운우드
GB_Wood

프리미엄 다크네이비우드
PDN_Wood

R-9

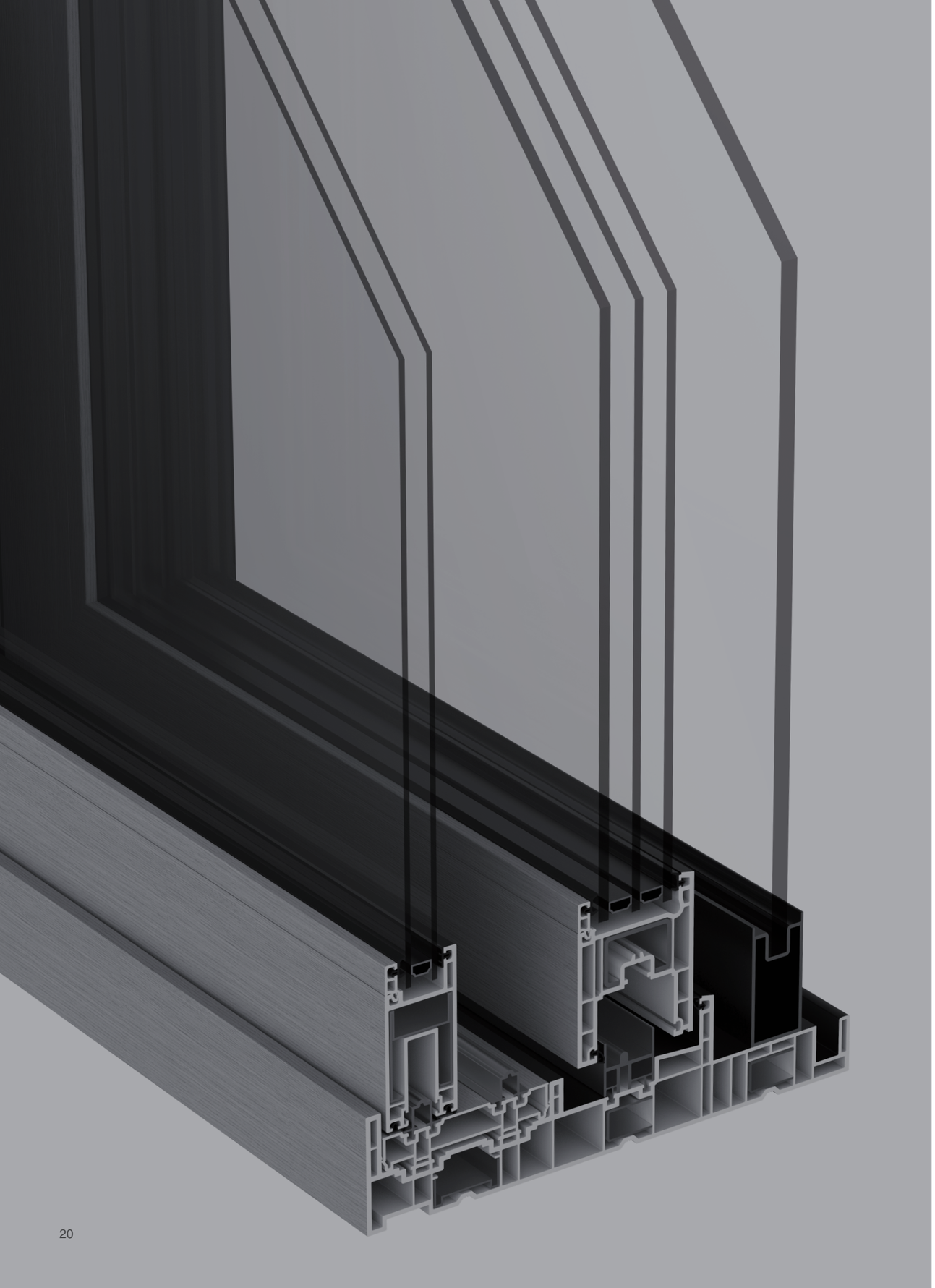

R-9

손쉽게 개폐 가능하고 창을 닫았을 때 완벽히 차단되는 프리미엄 시스템 PVC 이중창입니다. 창호 전체를 밀착시키는 Parallel & Sliding 방식의 하드웨어와 부드럽게 창이 닫히는 소프트 클로징 하드웨어를 적용하여 사용자의 편의성을 극대화시켰습니다.

Feature

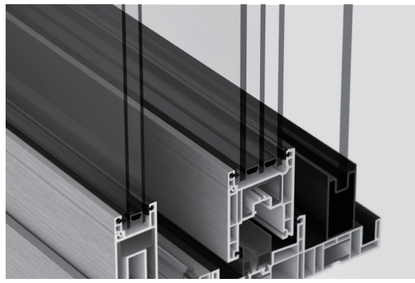

단열성능 극대화
외부창 삼중유리, 내부창 복층유리의 특수 구조 적용

소프트 클로징 하드웨어 적용
부드러운 닫힘 기능으로 손 끼임 및 측부 떨림 방지

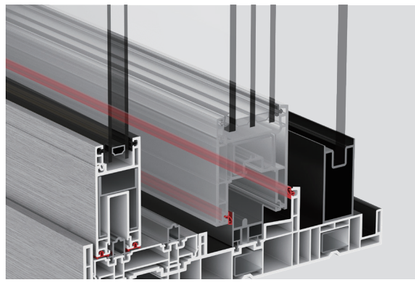

완벽한 기밀 성능
올가스켓(All Gasket) 적용으로 최고 수준의 기밀성 제공

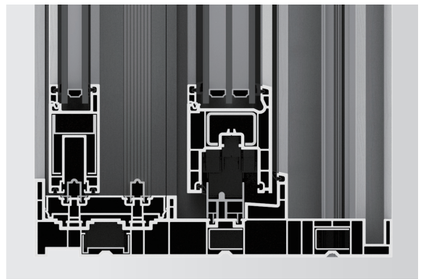

Parallel & Sliding System
패러럴 슬라이딩 방식으로 간섭 없는 부드러운 창문 열림

Specification

제품	열관류율(W/m²k)	에너지효율 등급	최대 적용 가능 유리(mm)	소재	유리난간대	입면분할	P/S
R-9	0.63	1	43	PL	○	×	○

Recommended Film Color

프리미엄 내추럴화이트우드
PNW_Wood

펄그레이메탈
PG_Metal

펄블루메탈
PB_Metal

프리미엄 라이트그레이우드
PLG_Wood

R-7

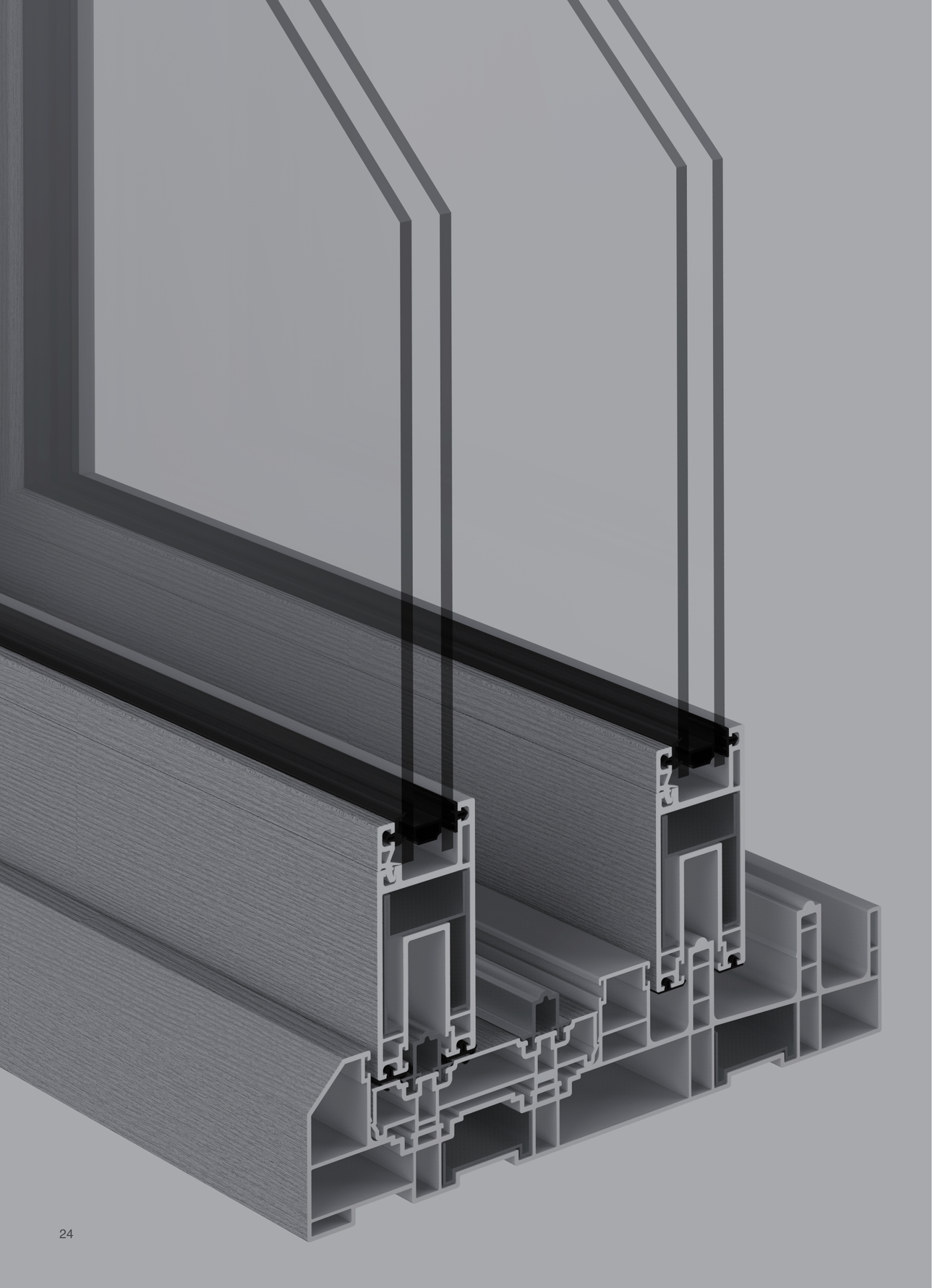

R-7

사용자의 선택에 맞춘 자유로운 창 구조 옵션(L/S, 입면분할, 슬라이딩 등)이 가능한 발코니 단창/이중창입니다. 프레임 하부에 알루미늄 레일을 적용해 창의 구름성과 내구성을 향상시켰으며, 창틀 모서리에 엣지를 주어 입체감 있는 액자형 디자인으로 외관의 고급스러움까지 한층 강화했습니다.

Feature

액자형 디자인
창틀 모서리 Edge로 입체감 있는 외형 구현

부드러운 개폐감
알루미늄 레일 적용으로 부드러운 개폐감 부여

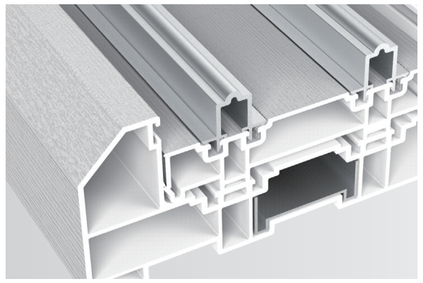

깔끔한 레이아웃
4면 레일 커버 적용으로 깔끔한 디자인 및 바람 유입 최소화

다양한 파사드 옵션
유리난간, 입면분할, 철제 난간 등 다양한 선택 가능

Specification

제품	열관류율(W/m²k)	에너지효율 등급	최대 적용 가능 유리(mm)	소재	유리난간대	입면분할	L/S
R-7 이중창	0.85	1	24	PL	○	○	○
R-7 단창	1.54	3	24	PL	○	○	○

Recommended Film Color

라이트웜그레이우드
LWG_Wood

웜그레이우드
WG_Wood

골드브라운우드
GB_Wood

프리미엄 내추럴화이트우드
PNW_Wood

R-5

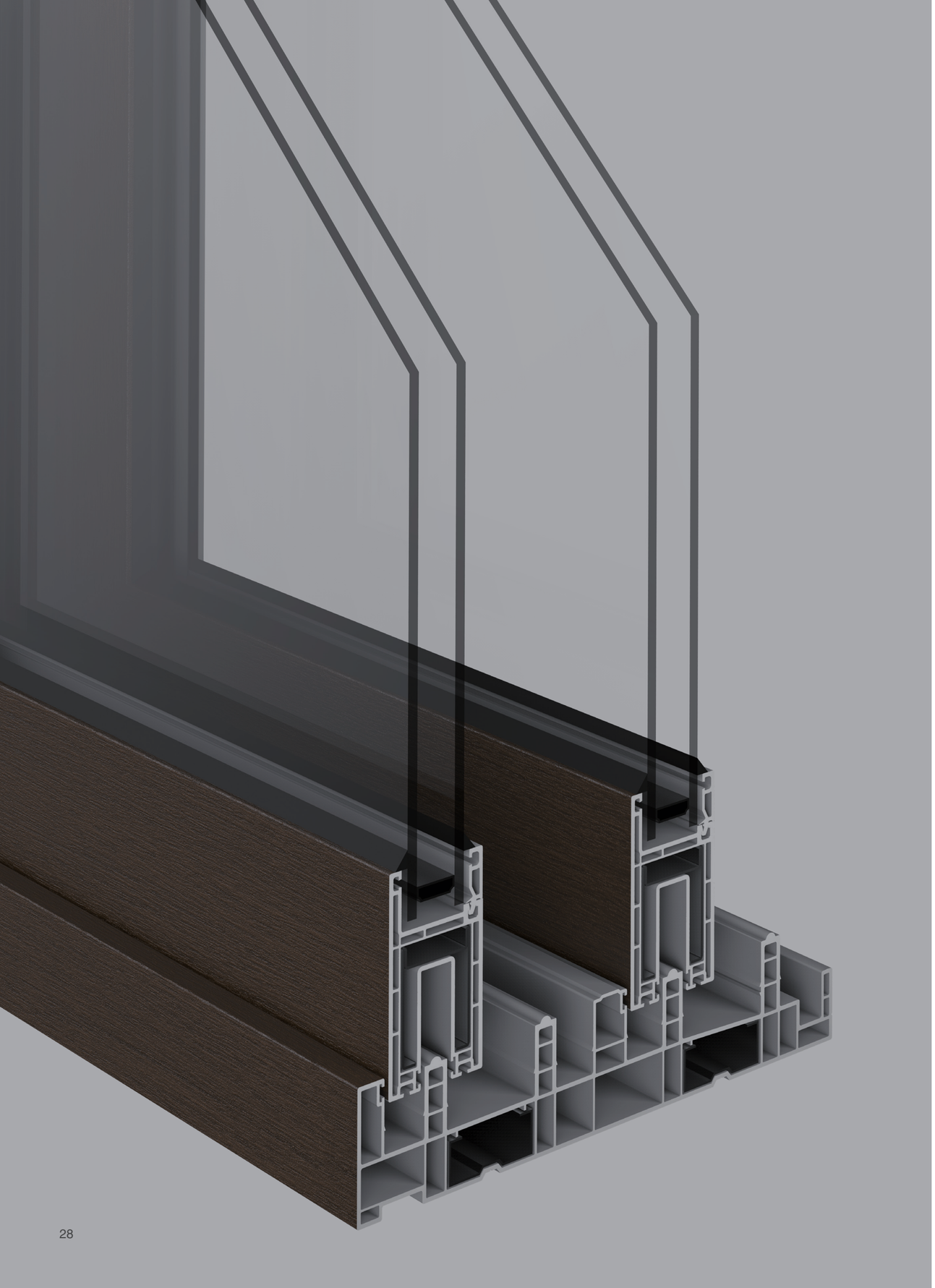

R-5

30mm 복층유리를 적용해 기존 자사 창호 대비 더 높은 단열 성능을 보유한 고단열 발코니 단창/이중창입니다. 결로 방지 특허 기술인 다중 챔버 구조로 대류현상 차단에 효과적이고, 계단식 구조를 적용한 프레임 설계로 수밀성을 극대화시켰습니다. 실내 측면 내후성 필름을 적용해 반영구적으로 색상이 유지되는 제품입니다.

Feature

고단열 성능을 위한 프레임 설계
다중 챔버 격벽 구조 설계로 단열 성능 극대화

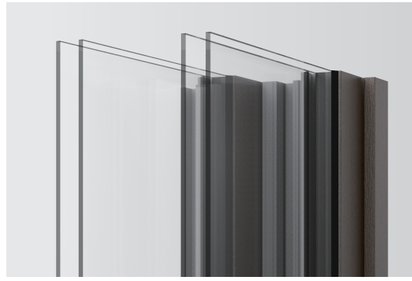

최대 30mm 복층유리(Pair Glass) 적용 가능
기존 창호 대비 더 높은 단열 효과

유리난간 옵션
고급스러운 인테리어 구현 및 조망성 향상

Smart-Moving 핸들
부드럽고 손쉬운 개폐 기능 핸들

Specification

제품	열관류율(W/m²k)	에너지효율 등급	최대 적용 가능 유리(mm)	소재	유리난간대	입면분할	L/S
R-5 이중창	0.96	1	30	PL	○	×	×
R-5 단창	1.63	3	30	PL	○	×	×

Recommended Film Color

프리미엄 다크그레이우드
PDG_Wood

프리미엄 라이트그레이우드
PLG_Wood

라이트월그레이우드
LWG_Wood

프리미엄 내추럴화이트우드
PNW_Wood

R-TT

R-TT

최고 수준의 단열 성능을 확보한 프리미엄 고단열 시스템 창호입니다. 창호의 단열성 향상을 위해 고단열 3중 유리와 9중 챔버, 3중 기밀 가스켓을 적용하였습니다. 국내 최대 프레임 사이즈인 90mm의 광폭 프레임 설계로 안정감이 돋보이고, Tilt & Turn창을 적용하여 환기량 조절이 용이합니다. 또한, 국내 최초로 사용한 전면 유리(Stepped Glass)에 고급 아노다이징 핸들을 더해 유럽 감성으로 세련되게 디자인했습니다.

Feature

전면 유리(Stepped Glass)
프레임과 유리의 경계가 없는 유럽 감성의 디자인

9중 챔버 & 3중 기밀 가스켓
단열 성능 극대화를 위한 특수 기술 적용

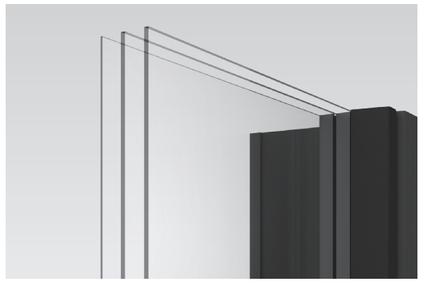

고단열 3중 유리
3중 유리로 최상급 단열 성능 확보

시그너스 핸들
고급 아노다이징 전용 핸들로 세련미 증대

Specification

제품	열관류율(W/m²k)	에너지효율 등급	최대 적용 가능 유리(mm)	소재	유리난간대	입면분할	L/S
R-TT	0.74	1	Fix: 60.76 / Vent: 55	PL / 옵션 AL 커버	-	-	-

Recommended Film Color

펄그레이메탈
PG_Metal

펄블루메탈
PB_Metal

프리미엄 내추럴화이트우드
PNW_Wood

프리미엄 다크그레이우드
PDG_Wood

R-KC

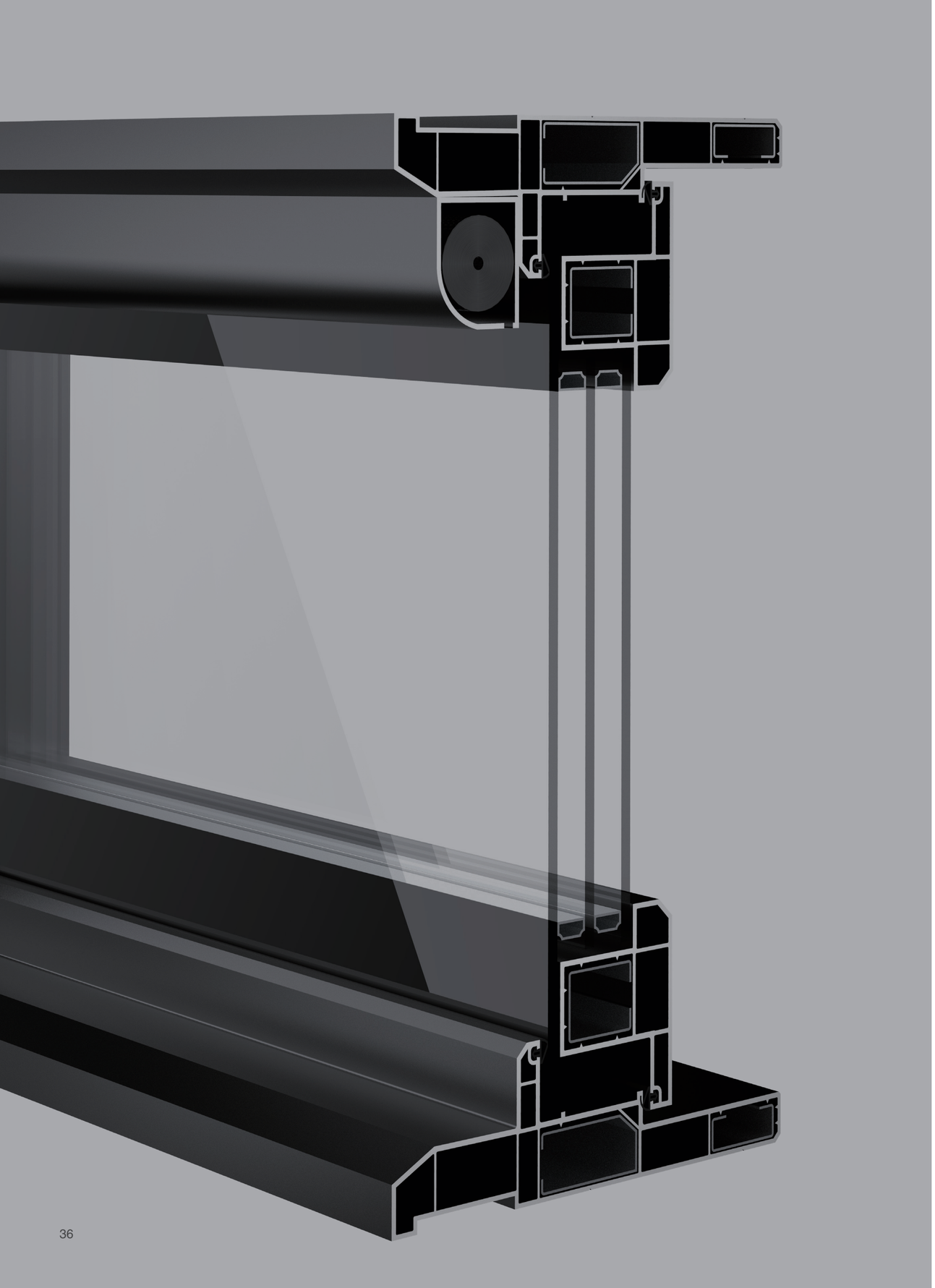

R-KC

주방을 갤러리처럼 연출할 수 있는 주방전용창입니다. 중간 프레임 없이 시원한 개방감을 선사하는 넓은 창과 전면 유리(Stepped Glass)를 적용한 고급스러운 디자인이 인상적입니다. 주방전용창은 두 가지 핸들 옵션과 간편한 터치식 롤 방충망으로 사용자의 편안한 사용감에 주목한 제품입니다.

Feature

전면 유리(Stepped Glass)
프레임과 유리의 경계가 없는 유럽 감성의 디자인

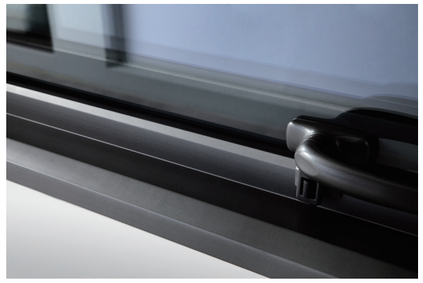

메탈릭 프레임
메탈릭 컬러 공압출로 완성한 세련되고 슬림한 프레임

롤 방충망
간편 터치식 고급 방충망으로 편의성과 세련미 증대

어닝 타입 핸들 옵션
손쉽게 개폐 가능한 360º 회전 핸들 선택 가능

Specification

제품	열관류율(W/m²k)	에너지효율 등급	최대 적용 가능 유리(mm)	소재	유리난간대	입면분할	L/S
R-KC	0.93	1	43	PL	-	-	-

Recommended Film Color

펄그레이메탈
PG_Metal

펄블루메탈
PB_Metal

프리미엄 내추럴화이트우드
PNW_Wood

프리미엄 라이트그레이우드
PLG_Wood

R-TD

외부와 연결되는 다용도실과 베란다 등의 실내 공간 사이에 설치되는 터닝도어는 소음 차단과 단열에 효과적인 도어창입니다. 터닝도어에 적용된 특수설계 고강도 힌지는 장시간 사용 시 문짝이 처지는 현상을 방지해주며 외관을 깔끔하게 만들어줍니다. 국내 특허 출원을 마친 다중잠금장치는 원터치 개폐 방식으로 우수한 기밀성과 편의성을 제공해줍니다.

Feature

시그너스 핸들
고급 아노다이징 전용 윈도우 핸들로 세련미 증대

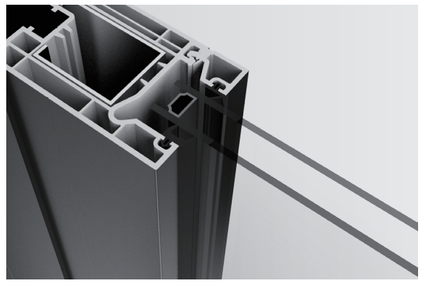

26mm 유리 적용
우수한 기밀성과 단열 성능 구현

고강도 힌지
특수 고강도 힌지로 문짝 처짐 방지

다중잠금장치
5-Point Lock 장치로 우수한 기밀성과 방범성 부여

Specification

제품	열관류율(W/m²k)	에너지효율 등급	최대 적용 가능 유리(mm)	소재	유리난간대	입면분할	L/S
R-TD	1.33	2	26	PL	-	-	-

Recommended Film Color

펄그레이메탈
PG_Metal

펄블루메탈
PB_Metal

프리미엄 라이트그레이우드
PLG_Wood

프리미엄 다크그레이우드
PDG_Wood

Window Frame Film

레하우의 윈도우 프레임 필름은 중후함이 매력적인 클래식한 다크네이비우드 컬러부터 자연스러움이 돋보이는 내추럴브라운우드 컬러까지 총 11종의 컬러를 선별했습니다. 기존 창호 랩핑의 단점인 변색과 들뜸 현상을 보완하였고, 소비자의 건강과 안전을 최우선으로 생각하는 친환경 인증 제품만을 사용합니다.

1 내추럴브라운우드 NB_Wood
2 프리미엄 다크네이비우드 PDN_Wood
3 프리미엄 다크그레이우드 PDG_Wood
4 프리미엄 내추럴화이트우드 PNW_Wood
5 프리미엄 라이트그레이우드 PLG_Wood
6 펄블루메탈 PB_Metal
7 펄그레이메탈 PG_Metal
8 다크브라운우드 DB_Wood
9 라이트웜그레이우드 LWG_Wood
10 웜그레이우드 WG_Wood
11 골드브라운우드 GB_Wood

Cygnus Handle

시그너스 핸들

Cygnus 7

Cygnus 6

Cygnus 5

Cygnus 1N

고급스러운 아노다이징 시그너스 핸들입니다. 아노다이징한 윈도우 핸들은 제품의 산화를 막아 내구성이 좋고 다양한 색상 구현이 가능해 미려한 외관이 특징입니다. 레하우만의 차별화된 하드웨어로 시그너스 핸들 특유의 편안한 그립감과 스토퍼 일체형 오토락 기능이 적용된 제품입니다.

Color

실버
Silver

샴페인 골드
Champagne Gold

다크 실버
Dark Silver

SPECIFICATION

PRODUCTS LINE-UP

R-900
R-700
R-9
R-7
R-5
R-TT
R-KC
R-TD

작동방식

TILT&TURN SYSTEM
PARALLEL-SLIDING&TILT SYSTEM
LIFT&SLIDING SYSTEM

갤러리Q-강남 전시매장 안내

PRODUCTS LINE-UP

제품		열관류율 (W/m²k)	에너지효율 등급	최대 적용 가능 유리 (mm)	소재	유리난간대	입면분할	L/S
R-900		0.64	1	30	AL+PL	○	×	PS&T
R-700		0.87	1	24	AL+PL	○	○	○
R-9		0.63	1	43	PL	○	×	PS
R-7	이중창	0.85	1	24	PL	○	○	○
	단창	1.54	3	24	PL	○	○	○
R-5	이중창	0.96	1	30	PL	○	×	×
	단창	1.63	3	30	PL	○	×	×
R-TT		0.74	1	Fix: 60.76 Vent: 55	PL/ 옵션 AL 커버	-	-	-
R-KC		0.93	1	43	PL	-	-	-
R-TD		1.33	2	26	PL	-	-	-

*유리 적용 사양에 따라 열관류율이 변경될 수 있습니다.

작동방식

TILT&TURN SYSTEM

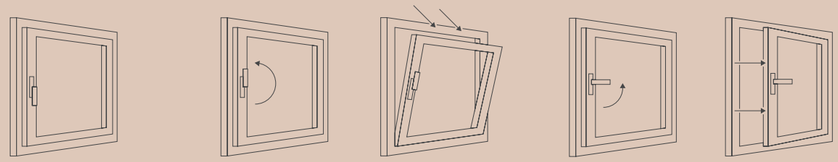

TILT (환기량이 적을 때)

핸들을 12시 방향으로 회전 시,
상단부가 개방되면서 환기 기능

TURN (환기량이 많을 때)

핸들을 3시 방향으로 회전 시,
일반적인 여닫이 기능으로 개폐 가능

PARALLEL-SLIDING&TILT SYSTEM

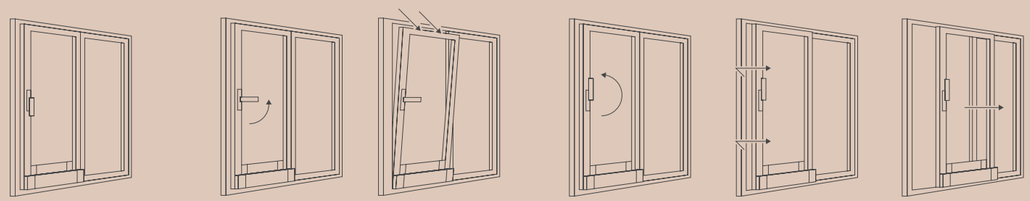

TILT

핸들을 3시 방향으로 회전 시,
상단부가 개방되면서 환기 기능

PARALLEL-SLIDING

핸들을 12시 방향으로 회전 시,
창호가 안쪽으로 돌출되면서 좌우 미닫이 기능으로 개폐 가능

LIFT&SLIDING SYSTEM

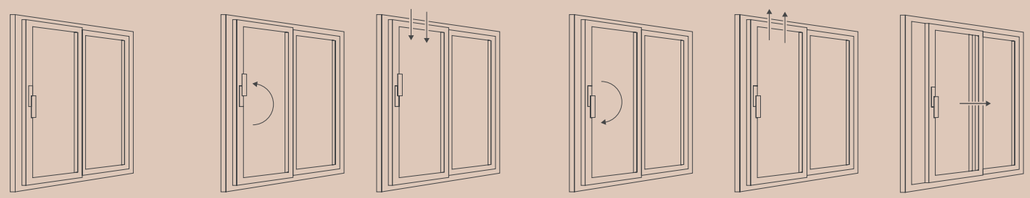

LIFT

핸들을 12시 방향으로 회전 시,
창호가 완전히 잠겨 작동하지 않음
(상하부 업다운 방식)

SLIDING

핸들을 6시 방향으로 회전 시,
창호가 살짝 리프팅되어 좌우로 개폐 가능

갤러리Q - 강남 전시매장 안내

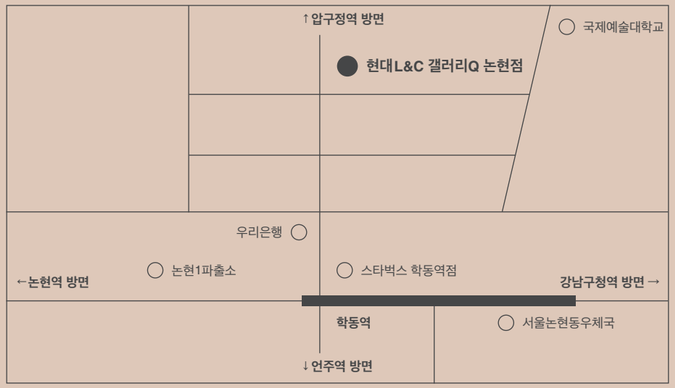

현대L&C 갤러리Q 논현점

전시·세미나 및 판매 기능이 접목된 토털 인테리어 전시장으로, 바닥재, 벽지, 인테리어 시트, 주방가구, 창호 등 인테리어 자재의 상담부터 시공까지 한번에 가능한 원스톱 토털 솔루션을 제공합니다.

주소 서울시 강남구 논현로 714
대표번호 02.508.4485
영업시간 월~토 09:00-18:00
점심시간 12:30-13:30
*일요일 및 공휴일 휴무

REHAU HYUNDAI 현대 L&C

현대L&C는 레하우의 공식 동아시아 글로벌 기술 제휴 파트너로 기술 개발 및 제품 설계에 걸친 폭넓은 기술 교류와 레하우의 품질 기준에 맞춘 전용 압출 라인 설비를 구축하였으며 독일 Tech Center를 통한 전문가 시공 인증제를 운영하고 있습니다.

고객센터 080.729.8272
홈페이지 www.hyundairehau.co.kr

REHAU HYUNDAI 현대L&C